VENTILAÇÃO FORÇADA

APLICAÇÃO

Unidade de ventilação para gabinetes em 19''. Possui 1U de altura, o que é ideal para instalação em gabinetes outdoor. Compatível com todos os modelos de gabinete da ALGcom.

MATERIAL

Aço galvanizado minimizado AISI -*1020.*

SUPERFÍCIE

Pintura eletrostática epóxi pó.
Resistência à corrosão, manchas e produtos químicos.
Suporta elevadas e baixas temperaturas, raios UV e umidade.
Resistência à impactos.

CONCEITO

Projetado conforme norma IEC 6297-3-100. Dimensões e estrutura mecânica de série 482,6 mm (19'').
Sistema de ventilação axial que trabalha na circulação do ar, direcionando o ar quente para cima. Assim, forma-se uma corrente de ar forçada, que será captada pelo sistema de exaustão do gabinete dissipará o calor dos componentes elétricos.

Dados Técnicos

Alimentação	*24 VDC*	*48 VDC*
Ventilação	*2 ventiladores*	*2 ventiladores*
Fluxo de ar	*204 m³/120 CFM*	*207 m³/122 CFM*
Temperatura operacional	*-10 °C – 60 °C*	*-10 °C – 60 °C*
Altura	*44 mm*	*44 mm*
Largura	*373 mm*	*373 mm*
Profundidade	*141 mm*	*141 mm*
Peso	*1,78 kg*	*1,78 kg*
Volume com embalagem	*0,0032 m³*	*0,0032 m³*
Peso com embalagem	*2,13 kg*	*2,13 kg*
Dimensão da embalagem	*53x390x150 mm*	*53x390x150 mm*

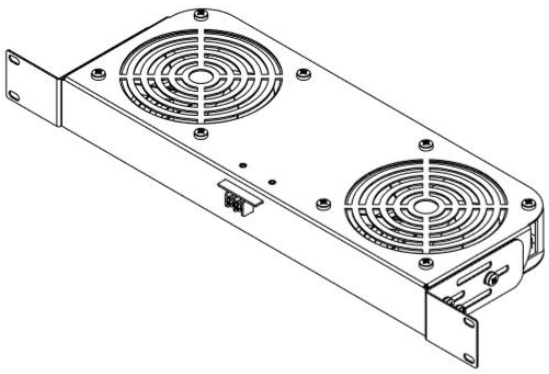

+55 54 3201.1903 | algcom@algcom.com.br
Rua: Ernesto Zanrosso, 3440 | Caxias do Sul - RS | Brasil | www.algcom.com.br

ISO 9001:2015 ANATEL BNDES PPB GARANTIA 1 ANO